DIAMOND
LWL-Komponenten

SC

DÄMPFUNGSGLIED
SINGLEMODE

OAF SC/PC
OAF SC/APC

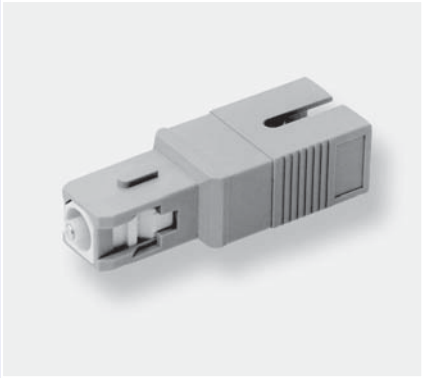

ALLGEMEINES

Das SC Dämpfungsglied zeichnet sich durch exakte und reproduzierbare Dämpfung aus, die über eine dotierte Faser erreicht wird.

Charakteristisches Merkmal sind wellenlängenunabhängige und stabile Dämpfungswerte für typische Bandbreiten in Applikationen der Telekommunikation (1260-1360 und 1460-1580 nm). Diese hochwertigen Dämpfungsglieder sind in SM PC- und High Return Loss (HRL) APC-Version erhältlich. Sie sind kompatibel mit SC-PC- / SC-APC-Steckern und Mittelstücken. Das OAF SC ist bei bis zu +20 dBm Lichtleistung einsetzbar.

SPEZIFIKATIONEN

	Singlemode 0° PC									Singlemode 8° APC	Einheit
Faser	9 / 125										µm
Wellenlängen	1260 – 1360 und 1460 – 1580										nm
Dämpfung nom.	2	4	5	6	10	15	20	25	30		dB
Toleranz*	± 0,5	± 0,5	± 0,5	± 0,5	± 1	± 1,5	± 2	± 2,5	± 3		dB
Reproduzierbarkeit IL	< 0,5 während Lebensdauer										dB
Lebensdauer	≥ 1.000 Steckzyklen										
Rückflussdämpfung RL	> 45									> 65	dB
Änderung der Dämpfungswerte gemäß Temperatur	± 0,2 (–20 / + 80°C)										°C

* Gemessen mit 1310 / 1550 nm LED-Quelle. Zusatzdämpfung aus „modal noise“ von max. 0,05 dB / dB. Die zwei Lichtübergänge können eine steckerabhänginge Zusatzdämpfung von max. 0,5 dB hervorrufen.

AUSFÜHRUNGEN UND ABMESSUNGEN

OAF SC SM

Ausführungen:	**OAF SC PC SM**
	OAF SC APC SM
Ferrulentyp:	Standard Ø 2,5 mm Zirkonia / Metall-Einsatz
Führungshülse:	Zirkonia
Material Außenteile:	Kunststoff; Standardfarbe:
	Blau für PC-Ausführung – Grün für APC-Ausführung

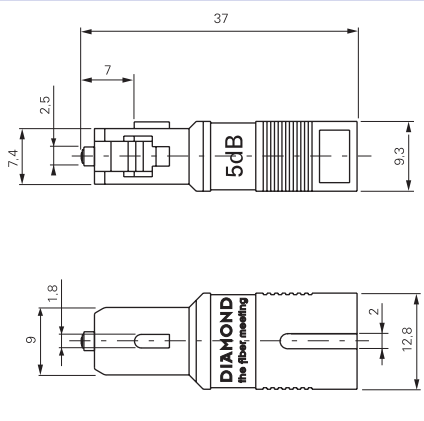

BESTELLINFORMATION

DÄMPFUNGSGLIED	OAF SC / PC (0°) SM
Körperfarbe:	Blau
Bestellnummer:	1 1 2 - 3 2 0 - 0 0 1 V 0 ☐
DÄMPFUNGSGLIED	OAF SC / APC (8°) SM
Körperfarbe:	Grün
Bestellnummer:	1 1 2 - 3 2 0 - 2 0 2 V 0 ☐

DÄMPFUNGSGLIED

2 dB	4 dB	5 dB	6 dB	10 dB	15 dB	20 dB	25 dB	30 dB
02	04	05	06	10	15	20	25	30

DIAMOND GmbH
Leinfelder Straße 64
70771 L.-Echterdingen
Deutschland

Tel. +49-711/790 89-0
Fax +49-711/790 89-10
E-Mail info@diamond.de
Web www.diamond.de

Unser Stammhaus in der Schweiz
DIAMOND SA · www.diamond-fo.com

Änderungen vorbehalten
9905 · 002-037-103P006067

DIAMOND
the fiber meeting