SERIES

6249

0.5mmピッチ RA SMT 下接点 ワンタッチロック
0.5mmPitch RA SMT Bottom contact One- touch lock

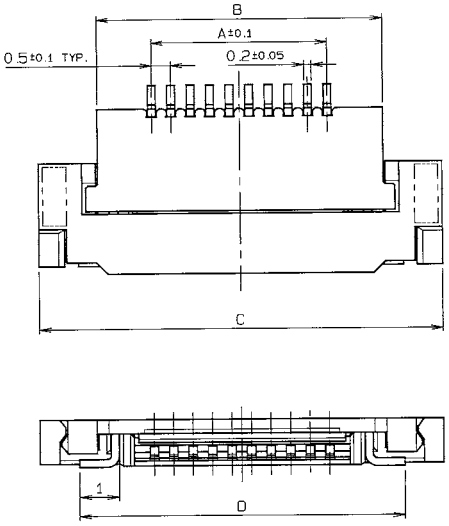

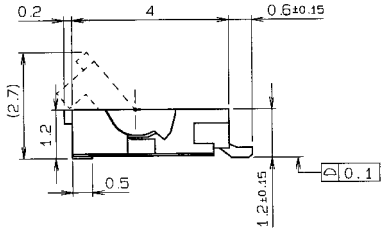

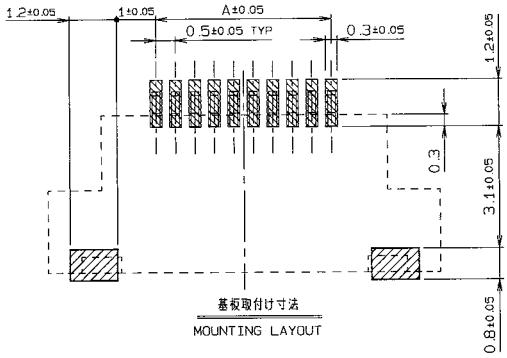

極数 NO. OF POS.	A	B	C	D
5	2.0	4.8	7.8	5.8
6	2.5	5.3	8.3	6.3
7	3.0	5.8	8.8	6.8
8	3.5	6.3	9.3	7.3
9	4.0	6.8	9.8	7.8
10	4.5	7.3	10.3	8.3
11	5.0	7.8	10.8	8.8
12	5.5	8.3	11.3	9.3
13	6.0	8.8	11.8	9.8
14	6.5	9.3	12.3	10.3
15	7.0	9.8	12.8	10.8
16	7.5	10.3	13.3	11.3
17	8.0	10.8	13.8	11.8
18	8.5	11.3	14.3	12.3
19	9.0	11.8	14.8	12.8
20	9.5	12.3	15.3	13.3
21	10.0	12.8	15.8	13.8
22	10.5	13.3	16.3	14.3
23	11.0	13.8	16.8	14.8
24	11.5	14.3	17.3	15.3
25	12.0	14.8	17.8	15.8
26	12.5	15.3	18.3	16.3
27	13.0	15.8	18.8	16.8
28	13.5	16.3	19.3	17.3
29	14.0	16.8	19.8	17.8
30	14.5	17.3	20.3	18.3

生産対応可能極数については、営業部にご確認願います。
Feel free to contact our sales department for available numbers of positions.

0.2mm FPC

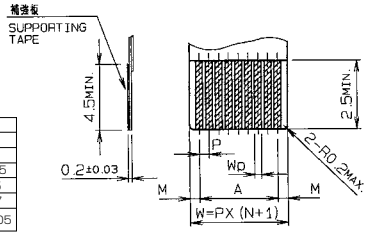

	FPC 1	FPC 2
M	0.5±0.12	0.5±0.1
P	0.5±0.02	0.5±0.05
A	A±0.03	A±0.05
W	W±0.07	W±0.07
Wp	0.35±0.04/0.03	0.35±0.05

適用FPC寸法
APPLICABLE FPC

0.18mm FPC

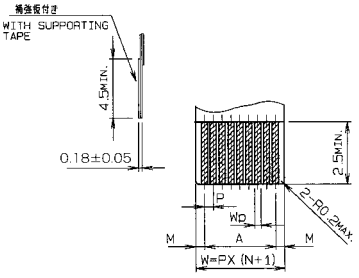

	FPC 1	FPC 2
M	0.5±0.12	0.5±0.1
P	0.5±0.02	0.5±0.05
A	A±0.03	A±0.05
W	W±0.07	W±0.07
Wp	0.35±0.04/0.03	0.35±0.05

適用FPC寸法
APPLICABLE FPC

注文コード ORDERING CODE

RoHS 対応品
RoHS Compliant Product

04 6249 0XX 00X 800 +

- 800 + : スズ銅めっき Sn-Cu Plated
- 00X : 0：0.2mm FPC / 1：0.18mm FPC
- 0XX : 極数 NUMBER OF POSITIONS

SERIES

6249 エンボス梱包品

Tape and Reel Package

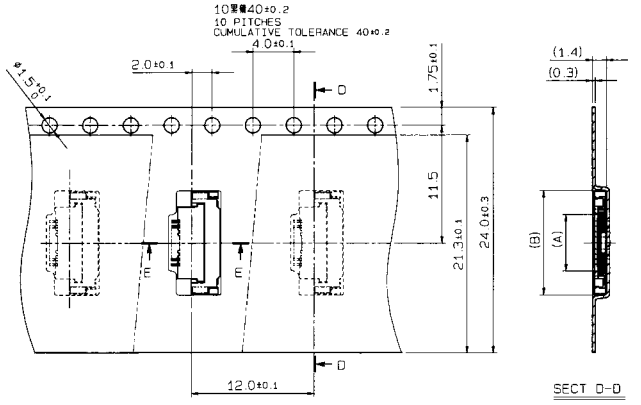

極 数 NO.OF POS.	A	B
5	3.0	8.0
6	3.5	8.5
7	4.0	9.0
8	4.5	9.5
9	5.0	10.0
10	5.5	10.5
11	6.0	11.0
12	6.5	11.5
13	7.0	12.0
14	7.5	12.5
15	8.0	13.0
16	8.5	13.5
17	9.0	14.0
18	9.5	14.5
19	10.0	15.0

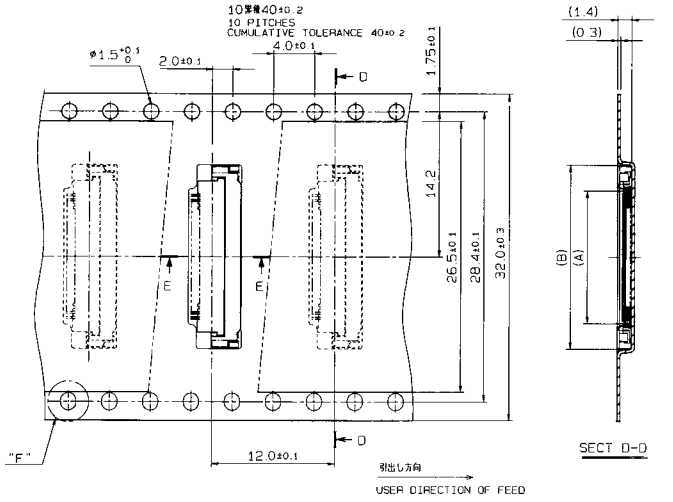

極 数 NO.OF POS.	A	B
20	10.5	15.5
21	11.0	16.0
22	11.5	16.5
23	12.0	17.0
24	12.5	17.5
25	13.0	18.0
26	13.5	18.5
27	14.0	19.0
28	14.5	19.5
29	15.0	20.0
30	15.5	20.5

生産対応可能極数については、営業部にご確認願います。
Feel free to contact our sales department for available numbers of positions.

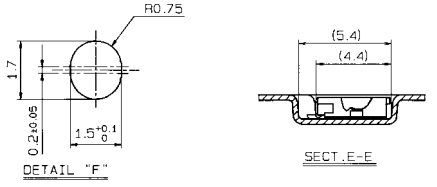

注文コード ORDERING CODE

04 6249 0XX 00X 800 +

RoHS 対応品
RoHS Compliant Product

- 800 + : スズ銅めっき Sn-Cu Plated
- 00X : 0：0.2mm FPC / 1：0.18mm FPC
- 0XX : 極数 NUMBER OF POSITIONS

梱包数量 2000個/リール
PACKING QUANTITY：2000/Reel